CORPORATION

CÔNG TY CỔ PHẦN XI MĂNG
VÀ XÂY DỰNG QUẢNG NINH
Khu Hợp Thành, Phường Phương Nam,
TP. Uông Bí, tỉnh Quảng Ninh
ĐT: 0333. 668 355 / Fax: 0333 668354

Số: 172 /TM- KTKH

V/v: Mời chào giá cung cấp
tấm ghi máy làm nguội clinker
cho nhà máy xi măng Lam Thạch.

Quảng Ninh, ngày 25 tháng 02 năm 2019

THƯ MỜI CHÀO GIÁ
Cung cấp tấm ghi máy làm nguội clinker cho nhà máy xi măng Lam Thạch

Kính gửi: Quý Công ty, đơn vị.

Công ty cổ phần Xi măng và Xây dựng Quảng Ninh (QNC) có nhu cầu mua lô tấm ghi máy làm nguội clinker cho Nhà máy xi măng Lam Thạch, phường Phương Nam, thành phố Uông Bí, tỉnh Quảng Ninh.

QNC trân trọng kính mời Quý Công ty (sau đây gọi chung là nhà thầu) tham gia chào giá cạnh tranh cung cấp với các nội dung sau:

1. Phạm vi cung cấp: Phạm vi cung cấp nêu tại bảng số 1.

2. Yêu cầu kỹ thuật: Yêu cầu kỹ thuật nêu tại bảng số 1.

3. Nghiệm thu giao nhận, thanh toán:

- Nghiệm thu: Nghiệm thu các thủ tục hồ sơ kèm theo và theo điều khoản của hợp đồng; Địa điểm giao hàng tại nhà máy xi măng Lam Thạch, phường Phương Nam, thành phố Uông Bí, tỉnh Quảng Ninh;

- Thanh toán: QNC tạm ứng cho nhà thầu 30% sau khi ký kết hợp đồng; thanh toán hết phần còn lại sau 30 ngày kể từ ngày giao hàng;

3. Yêu cầu về năng lực của nhà thầu:

Nhà thầu là tổ chức, cá nhân theo quy định của pháp luật.

Nhà thầu phải tham dự chào gia cho toàn bộ lô hàng theo mục 1 trên đây;

4. Yêu cầu về hồ sơ dự chào giá:

4.1. Thành phần Hồ sơ dự chào giá:

Nhà thầu tham dự chào giá gửi hồ sơ về QNC gồm:

(a) Bản sao có chứng thực Giấy chứng nhận đăng ký kinh doanh;

(b) Giấy phép bán hàng của nhà sản xuất hoặc cam kết của nhà thầu;

(c) Bản chào giá của nhà thầu đề xuất các nội dung sau:

- Đề xuất về đơn giá, giá trị, các khoản thuế và phí; (theo đơn vị tiền VND);
- Đề xuất về các điều khoản thanh toán;
- Đề xuất về điều khoản bảo hành sản phẩm;
- Đề xuất về thời gian giao hàng;

- Đề xuất về hiệu lực của bản chào;
- Đề xuất các điều khoản khác (nếu có).

Hồ sơ đựng trong phòng bì dán kín, có đóng dấu hoặc ký hiệu niêm phong của nhà thầu. Ngoài bì hồ sơ ghi rõ hồ sơ tham dự thầu cung cấp các chi tiết đúc của Công ty cổ phần Xi măng và Xây dựng Quảng Ninh.

4.2. Nộp hồ sơ dự chào giá:

- Hồ sơ dự chào giá được nộp trực tiếp hoặc gửi qua đường bưu điện về QNC vào các ngày làm việc từ thứ hai đến thứ bẩy hàng tuần;
- Thời hạn nộp hồ sơ dự chào giá: Trước 11h30' ngày 05/3/2019;
- Địa chỉ nhận hồ sơ dự chào giá: Phòng Kinh tế Vật tư, Công ty cổ phần Xi măng và Xây dựng Quảng Ninh; phường Phương Nam, thành phố Uông Bí, tỉnh Quảng Ninh;
- Nếu cần làm rõ thông tin, hoặc khảo sát thực tế, đề nghị nhà thầu vui lòng liên hệ ông Ông Ninh Xuân Quảng, Điện thoại: 0982 986 228;

5. Mở hồ sơ chào giá:

- QNC sẽ mở hồ sơ chào giá; chọn nhà thầu đáp ứng được các yêu cầu về chất lượng, giá cạnh tranh; ưu tiên nhà thầu có kinh nghiệm đã thực hiện cung cấp sản phẩm tương tự và có thời gian giao hàng nhanh nhất. QNC không có trách nhiệm phải giải thích lý do nhà thầu không trúng thầu.

QNC mong nhận được sự quan tâm tham gia chào giá của Quý Công ty.

Trân trọng./.

Nơi nhận:
- Như kính gửi;
- Hội đồng quản trị;
- Các phòng ban Công ty;
- Website: qncc.vn;
- Lưu P.KTKH; VP.

TỔNG GIÁM ĐỐC

M.S.D.N: 5700101253 - C.T.C.P
CÔNG TY CỔ PHẦN XI MĂNG VÀ XÂY DỰNG QUẢNG NINH
TP. UÔNG BÍ - T. QUẢNG NINH

Tô Ngọc Hoàng

CORPORATION

CÔNG TY CỔ PHẦN XI MĂNG
VÀ XÂY DỰNG QUẢNG NINH
Khu Hợp Thành, Phường Phương Nam,
TP. Uông Bí, tỉnh Quảng Ninh
ĐT: 0333. 668 355 / Fax: 0333 668354

Bảng số 1. Phạm vi cung cấp và yêu cầu kỹ thuật:

TT	Tên, loại chi tiết	Đơn vị tính	SL	Đơn trọng (kg/ĐVT)	Khối lượng (kg)	Vật liệu									Cơ tính			Ghi chú
						Mác thép	%C	%Si	%P	%S	%Cr	%Mn	%Mo	%Ni	σ_b (Mpa)	σ_K (Mpa)	δ (%)	
1	Tấm ghi số 7 số hiệu R4040.8-7A	tấm	8	30,0	240	Cr25Ni13TiĐ	0,2-0,45	≤2,0	<0,04	<0,04	24-28	≤2,0	≤0,5	13-16	490	235	8	Có bản vẽ kèm theo
2	Tấm ghi số 8 số hiệu R4040.8-8TC-VIII	tấm	96	31,5	3.024													
3	Tấm ghi số 9 số hiệu R4040.8-9TC-X	tấm	80	20,0	1.600													
4	Tấm ghi số 10 số hiệu R4040.8-10A	tấm	10	11,5	115													
5	Tấm ghi số 11 số hiệu R4040.8-11A	tấm	30	34,5	1.035													
6	Tấm ghi số 12 số hiệu R4040.8-11B	tấm	8	16,5	132													
7	Tấm ghi số 15 số hiệu R4040.8-10B	tấm	10	11,5	115													
8	Tấm ghi số 18 số hiệu R4040.8-7B	tấm	8	30,0	240													
	CỘNG TỔNG		**250**		**6.501**													

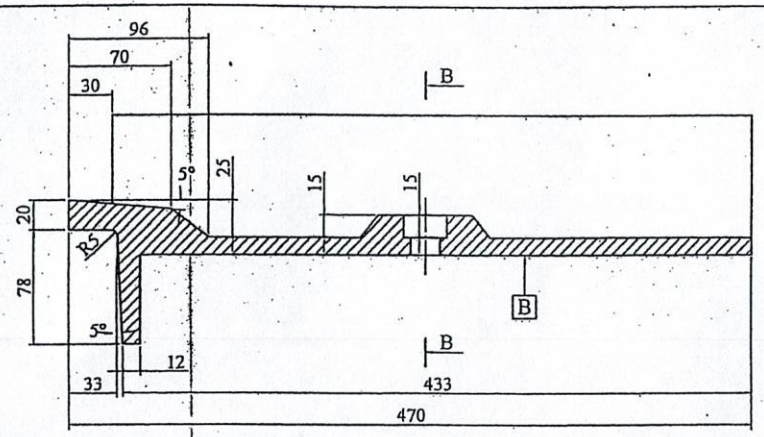

A-A

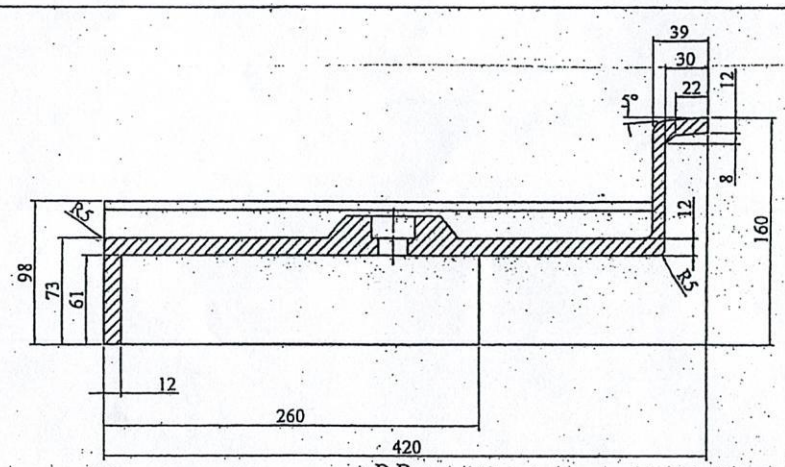

B-B

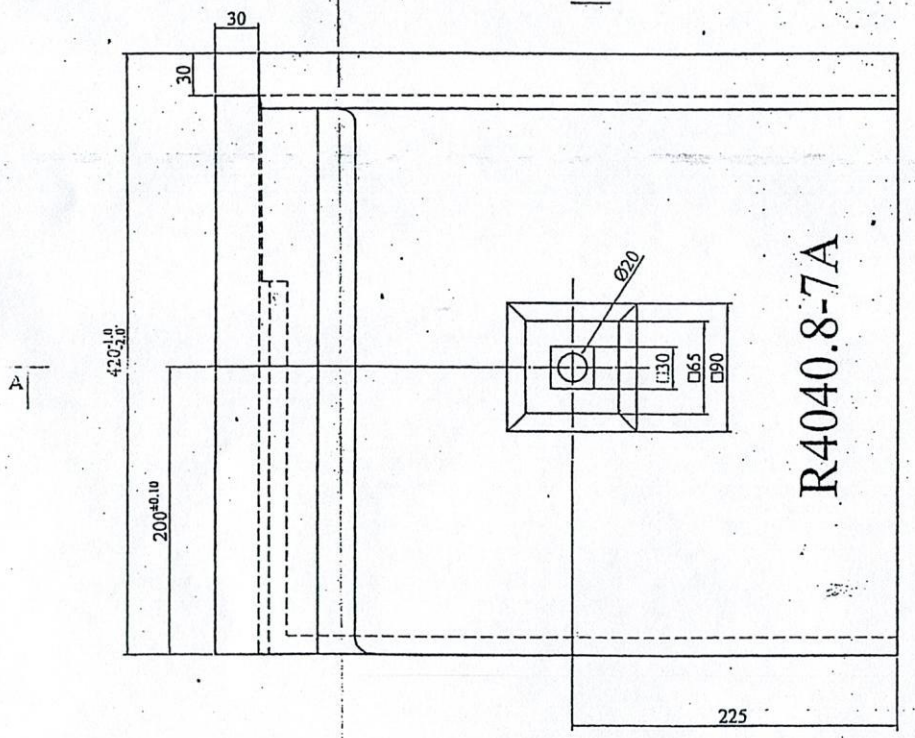

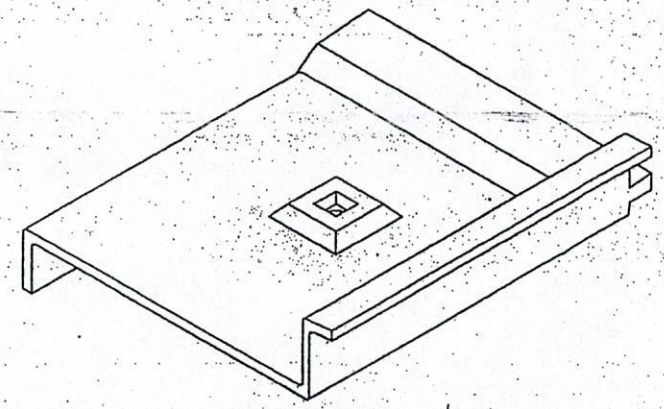

Y.C.K.T:

-Chi tiết không bị khuyết tật như: Rỗ, xi, thiếu khuyết, cong vênh...
-Số hiệu: R4040.8-7A. Đúc chữ chìm tại mặt B.
-Vật liệu: Thép Cr25Ni13TiD.
-Khối lượng: 30 Kg/Tấm.
-Số lượng: 04Tấm/1 bộ.

QNC	CÔNG TY CỔ PHẦN XI MĂNG & XÂY DỰNG QUẢNG NINH		DÀN GHI LÀM NGUỘI TC838 BP. LÒ NUNG			
PTK sản xuất	Trần Hữu Quỳnh		TẤM GHI TRÁI 4040.8-7A			
P.KT Cơ Điện	Hoàng Văn Nam					
TBP.Cơ khí	Đinh Thế Vĩnh					
Người vẽ	Nguyễn Nam Điền		Kiểu	Hoàn thành	Tổng BV	01
Chức danh	Họ và tên	Ký tên	Nguyên mẫu	03/2017	Số BV	01

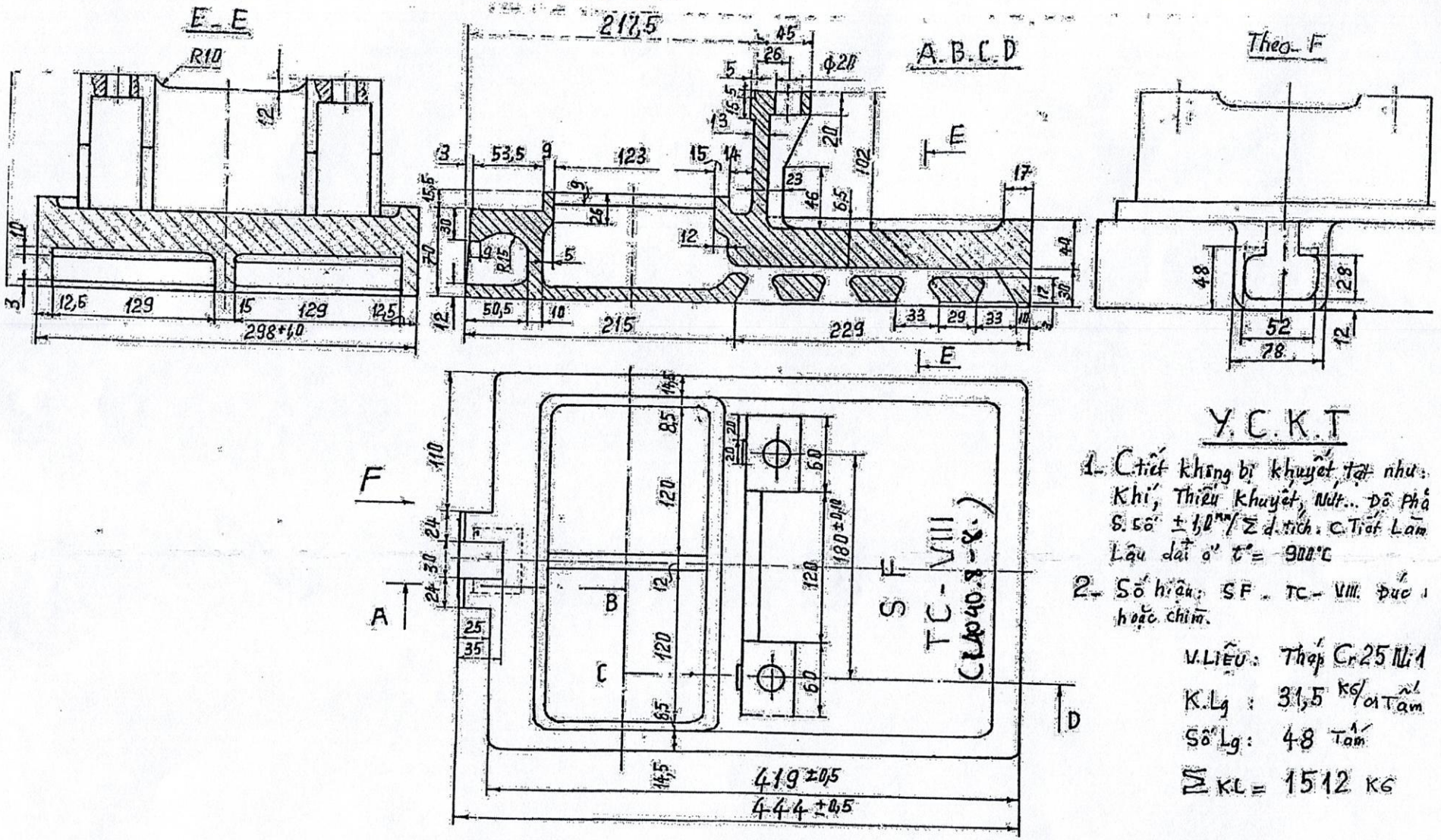

Y.C.K.T

1. C.tiết không bị khuyết tật như: Khí, Thiếu khuyết, Nứt... Độ phẳng S.số ±1,0mm/Σ d.tích. C.Tiết Làm Lậu dất ở t° = 900°C
2. Số hiệu: SF - TC - VIII. Đúc hoặc chim.

V.LIỆU: Thép Cr25Ni1

K.Lg: 31,5 KG/01 Tấm

Số Lg: 48 Tấm

ΣKL = 1512 KG

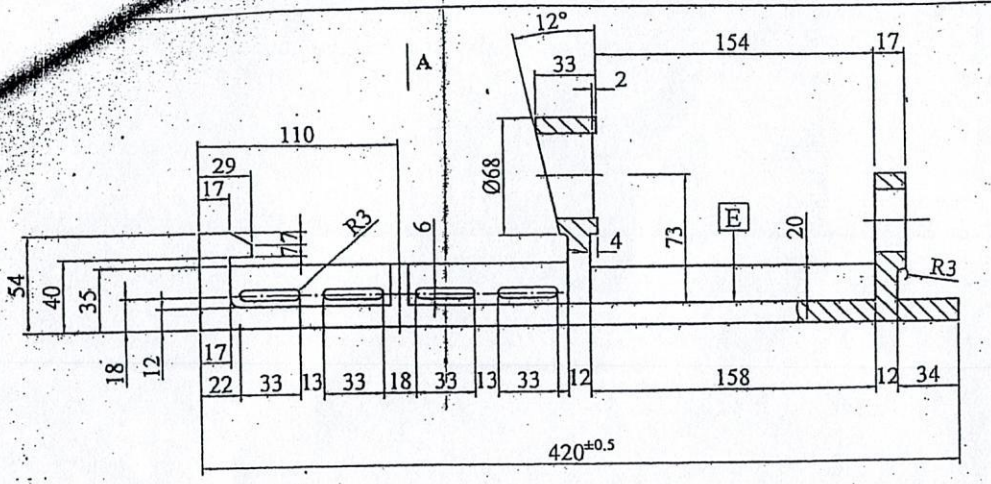

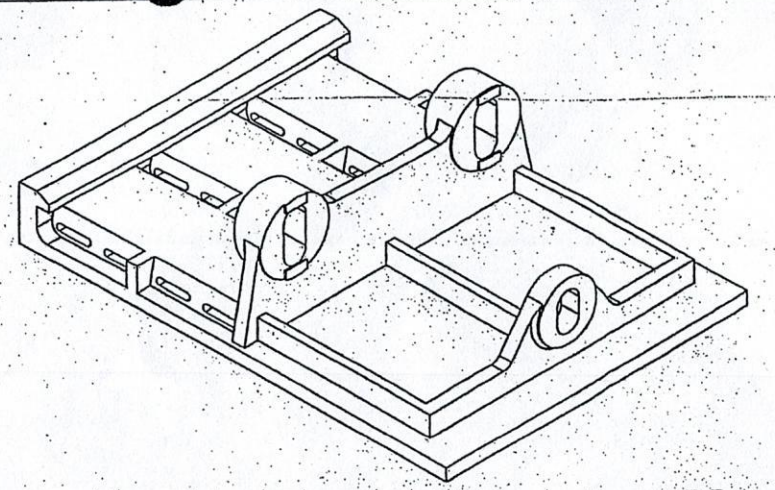

THEO A

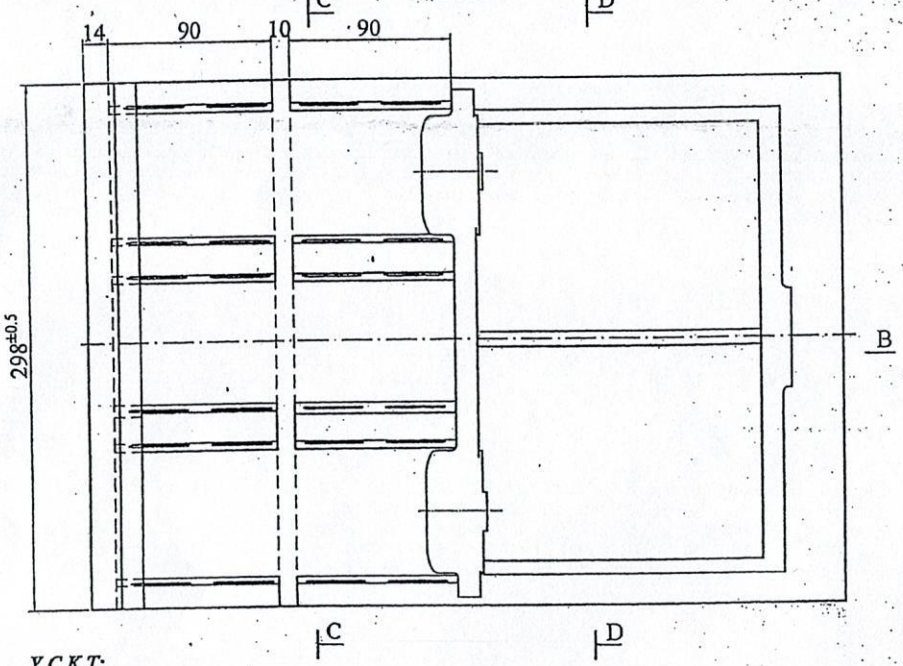

THEO B

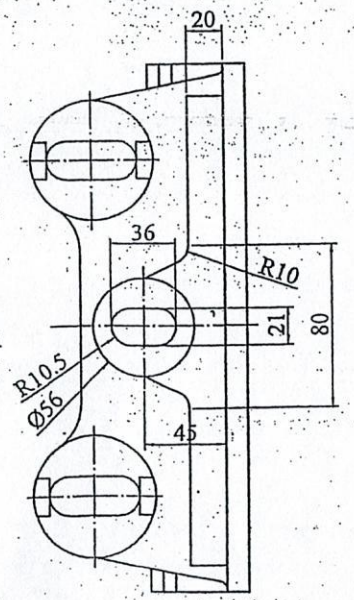

C-C

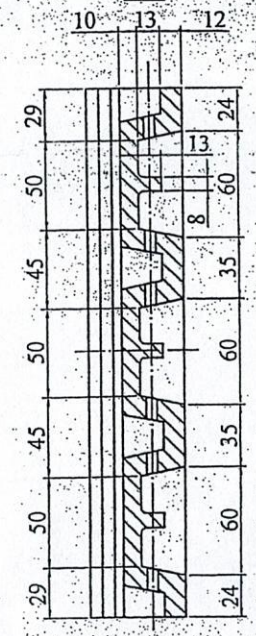

D-D

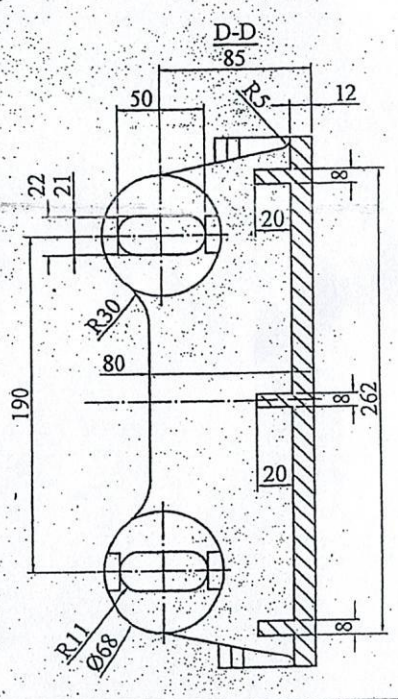

Y.C.K.T:

-Chi tiết không bị khuyết tật như: Rỗ, xỉ, thiếu khuyết, cong vênh...

-Số hiệu: R4040.8-9 TC-X . Đúc chữ chìm tại mặt E.

-Vật liệu: Thép Cr25Ni13TiĐ.

-Khối lượng: 20 Kg/tấm.

-Số lượng: 80 tấm/ bộ.

CNC	CÔNG TY CỔ PHẦN XI MĂNG & XÂY DỰNG QUẢNG NINH		DÀN GHI LÀM NGUỘI TC838 BP. LÒ NUNG			
P.TK sản xuất	Trần Hữu Quỳnh		TẤM LÓT R4040.8-9 TC-X			
P.KT.Cơ Điện	Hoàng Văn Nam					
TBP Cơ khí	Đinh Thế Vinh					
Người vẽ	Nguyễn Nam Điền		Kiểu	Hoàn thành	Tổng BV	01
Chức danh	Họ và tên	Ký tên	Nguyên mẫu	03/2017	Số BV	01.

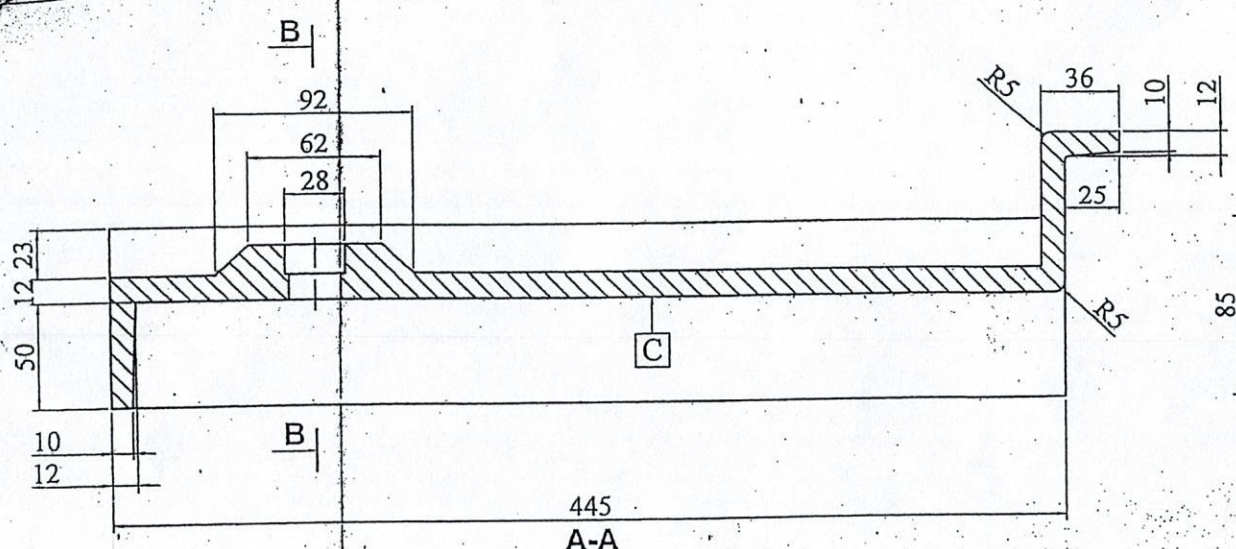

A-A

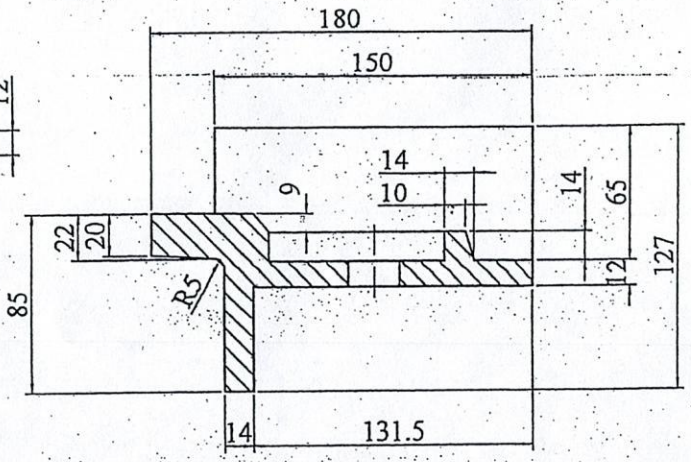

B-B

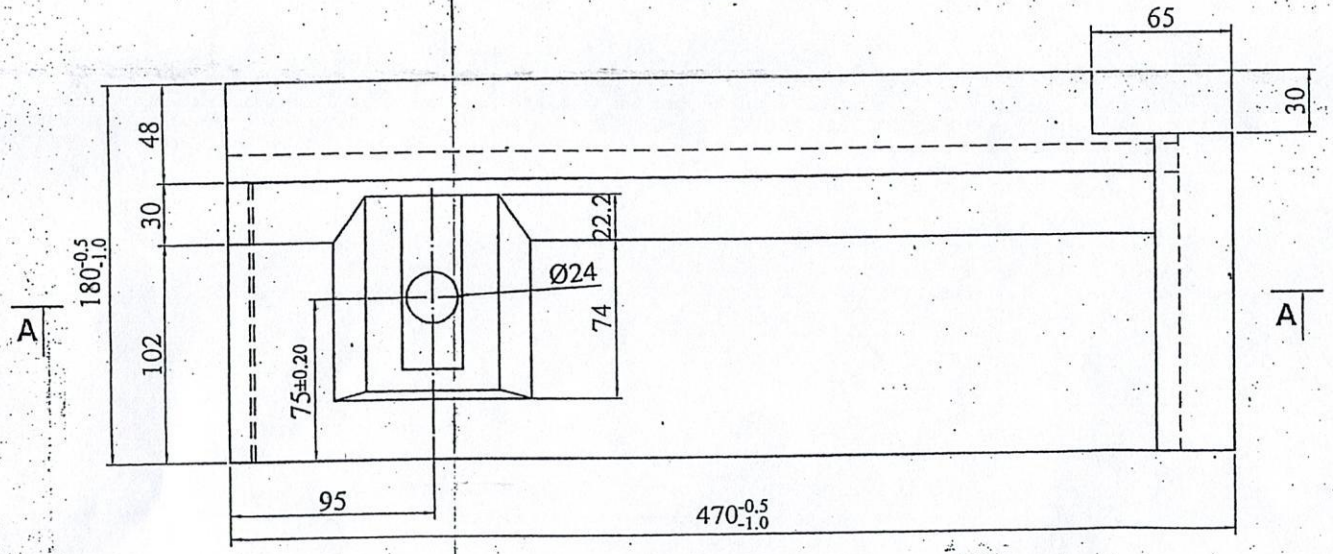

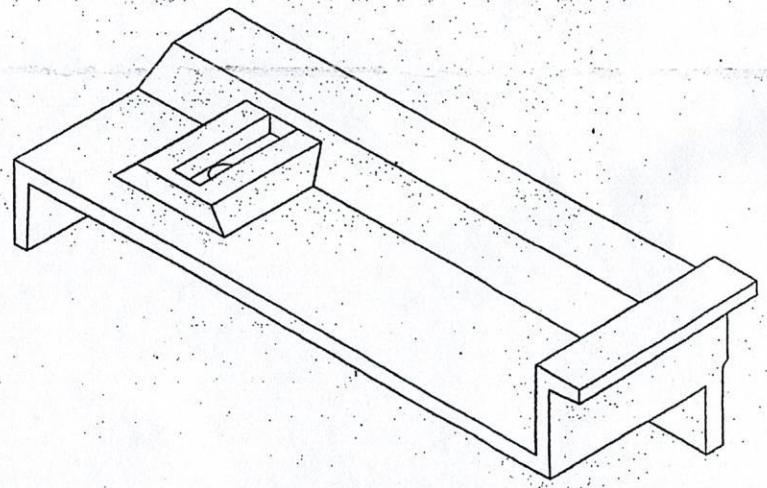

Y.C.K.T:

-Chi tiết không bị khuyết tật như: Rỗ, xỉ, thiếu khuyết, cong vênh...

-Số hiệu: R4040.8-10A ; Đúc chữ chìm tại mặt C.

-Vật liệu: Thép Cr25Ni13TiĐ.

-Khối lượng: 11.5Kg/Tấm. Số lượng: 13 Tấm/bộ.

QNC	CÔNG TY CỔ PHẦN XI MĂNG & XÂY DỰNG QUẢNG NINH		DÀN GHI LÀM NGUỘI TC838 BP. LÒ NUNG			
PTK sản xuất	Trần Hữu Quỳnh		TẤM GHI TRÁI R4040.8-10A			
P.KT Cơ Điện	Hoàng Văn Nam					
TBP Cơ khí	Đinh Thế Vinh					
Người vẽ	Nguyễn Nam Điền		Kiểu	Hoàn thành	Tổng BV	01
Chức danh	Họ và tên	Ký tên	Nguyên mẫu	03/2017	Số BV	01

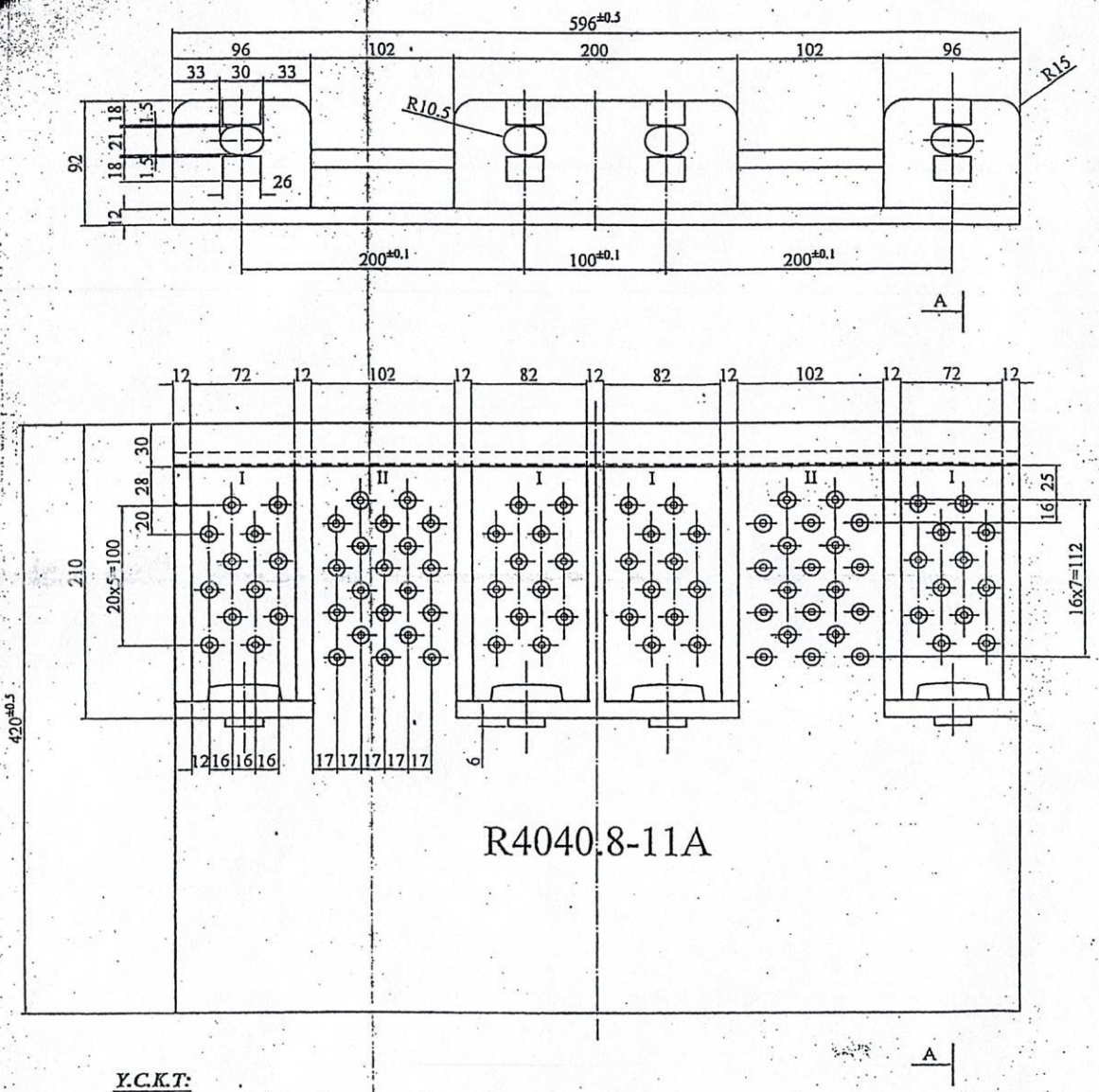

R4040.8-11A

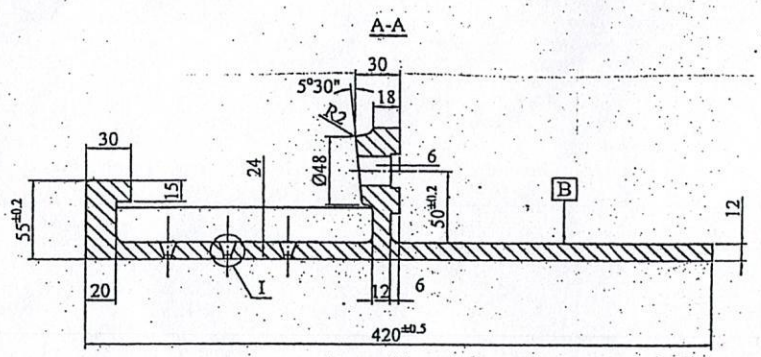

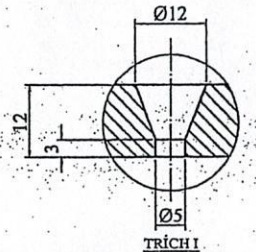

TRÍCH I

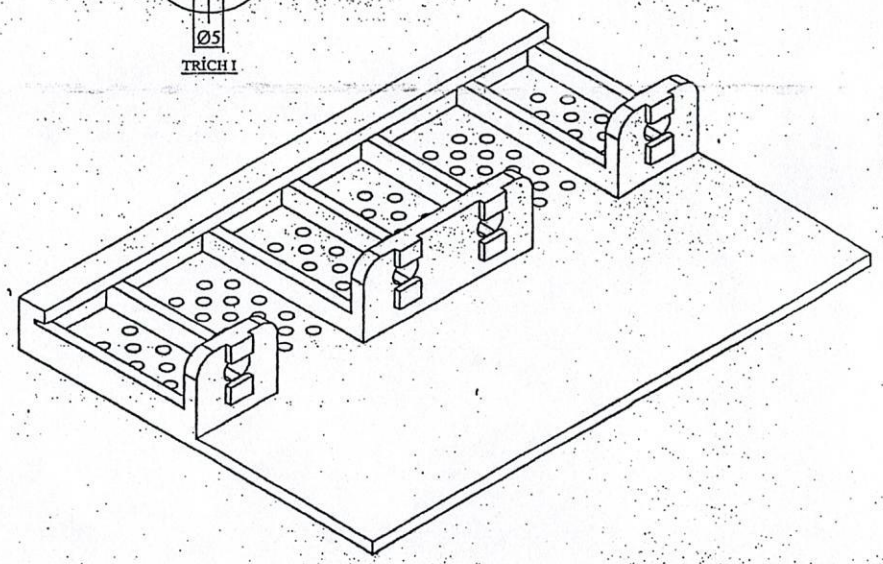

Y.C.K.T:

-Chi tiết không bị khuyết tật như: Rỗ, xỉ,thiếu khuyết,cong vênh...
-Số hiệu: R4040.8-11A. Đúc chữ chìm tại mặt B.
-Vật liệu: Thép Cr25Ni13TiĐ.
-Khối lượng: 34.5 Kg/Tấm.
-Số lượng: 60Tấm/bộ.

CNC	CÔNG TY CỔ PHẦN XI MĂNG & XÂY DỰNG QUẢNG NINH		DÀN GHI LÀM NGUỘI TC838 BP. LÒ NUNG			
PTK sản xuất	Trần Hữu Quỳnh		TẤM GHI KÉP R4040.8-11A			
P.KT Cơ Điện	Hoàng Văn Nam					
TBP Cơ khí	Đinh Thế Vĩnh					
Người vẽ	Nguyễn Nam Điền		Kiểu	Hoàn thành	Tổng BV	01
Chức danh	Họ và tên	Ký tên	Nguyên mẫu	03/2017	Số BV	01

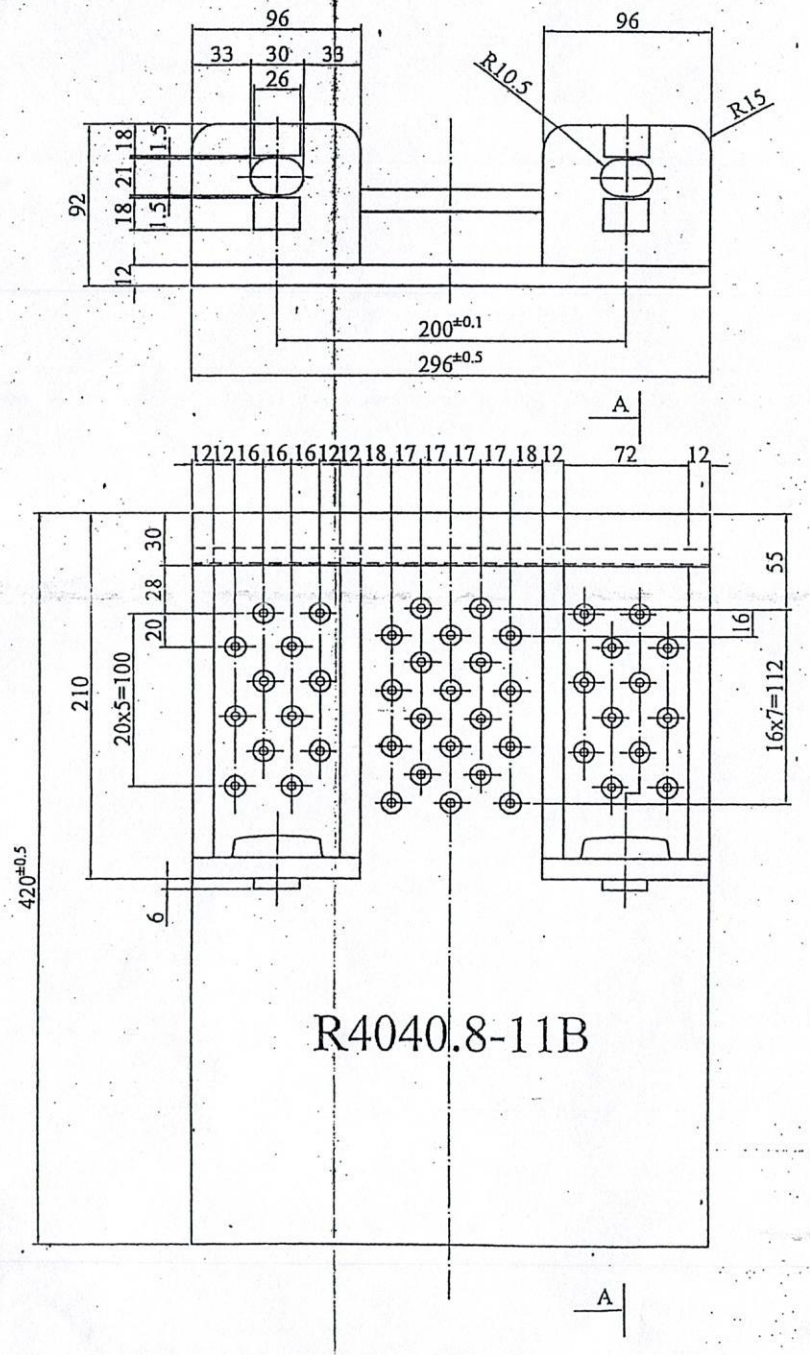

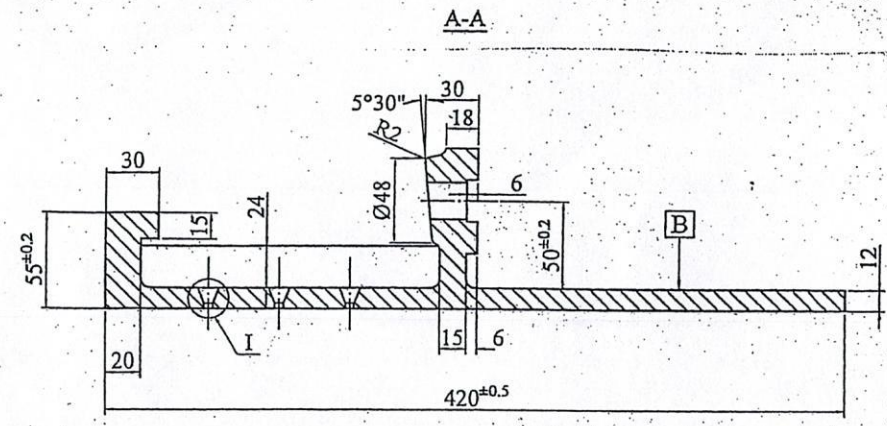

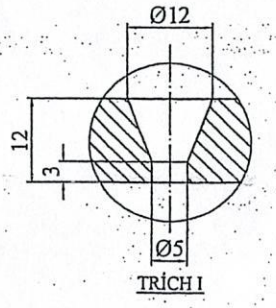

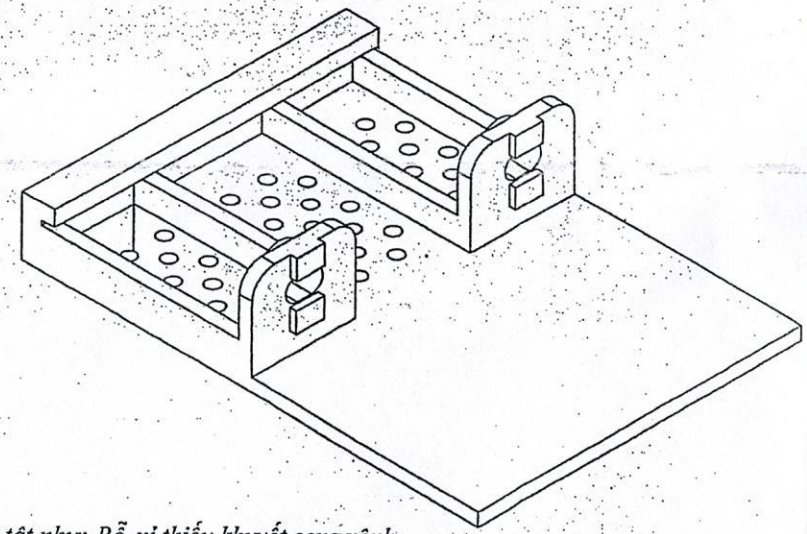

Y.C.K.T:

-Chi tiết không bị khuyết tật như: Rỗ, xỉ, thiếu khuyết, cong vênh...
-Số hiệu: R4040.8-11B . Đúc chữ chìm tại mặt B.
-Vật liệu: Thép Cr25Ni13TiĐ.
-Khối lượng: 16.5 Kg/Tấm.
-Số lượng: 16 Tấm/bộ.

QNC	CÔNG TY CỔ PHẦN XI MĂNG & XÂY DỰNG QUẢNG NINH		DÀN GHI LÀM NGUỘI TC838 BP. LÒ NUNG			
PTK sản xuất	Trần Hữu Quỳnh		TẤM GHI ĐƠN R4040.8-11B			
P.KT Cơ Điện	Hoàng Văn Nam					
TBP Cơ khí	Đinh Thế Vĩnh					
Người vẽ	Nguyễn Nam Điền		Kiểu	Hoàn thành	Tổng BV	01
Chức danh	Họ và tên	Ký tên	Nguyên mẫu	03/2017	Số BV	01

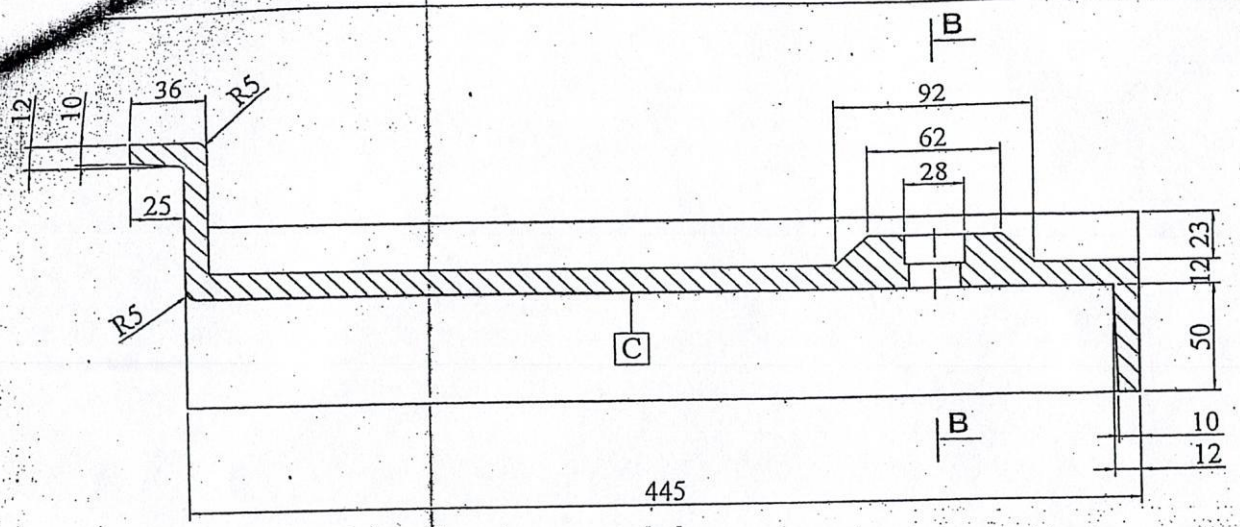

A-A

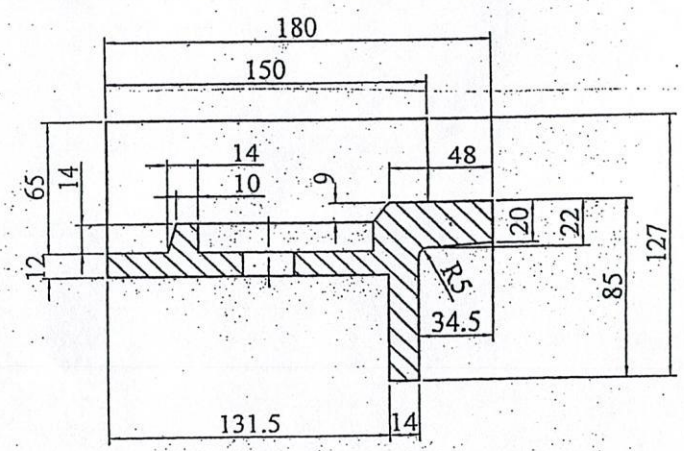

B-B

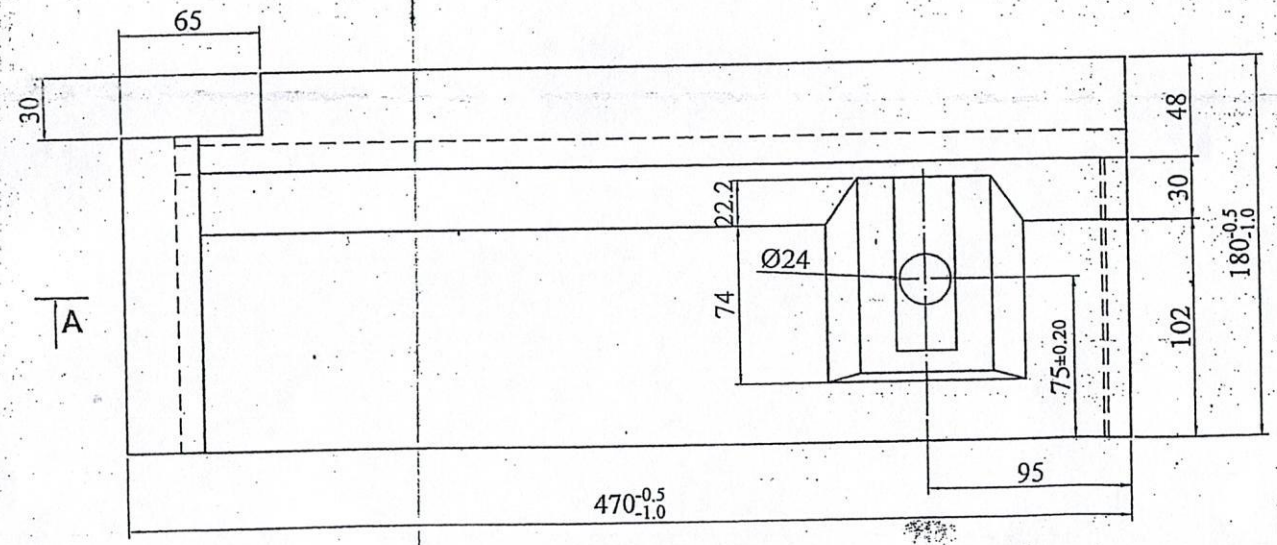

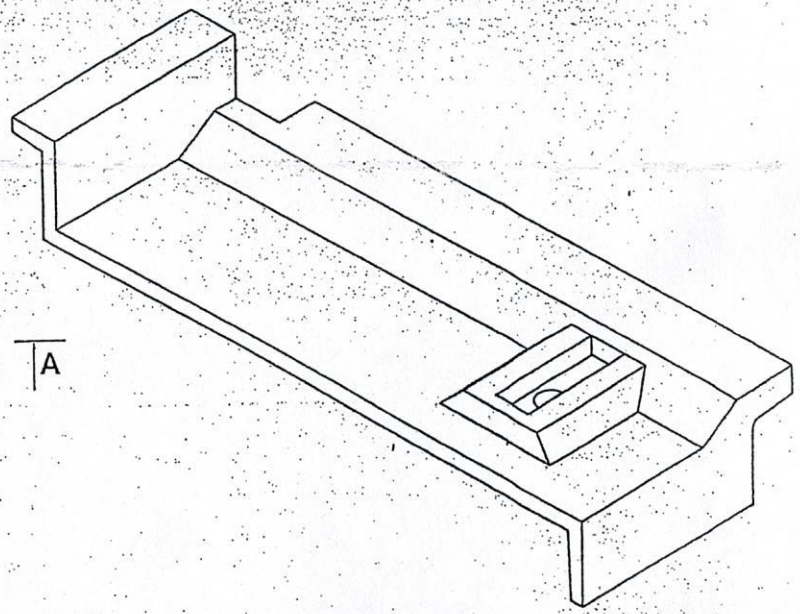

Y.C.K.T:

-Chi tiết không bị khuyết tật như: Rỗ, xỉ, thiếu khuyết, cong vênh...

*-Số hiệu: **R4040.8-10B** . Đúc chữ chìm tại mặt C.*

-Vật liệu: Thép Cr25Ni13TiĐ.

-Khối lượng: 11.5Kg/Tấm. Số lượng: 13 Tấm/bộ.

QNC CÔNG TY CỔ PHẦN XI MĂNG & XÂY DỰNG QUẢNG NINH			DÀN GHI LÀM NGUỘI TC838 BP. LÒ NUNG			
PTK sản xuất	Trần Hữu Quỳnh		TẤM GHI PHẢI R4040.8-10B			
P.KT Cơ Điện	Hoàng Văn Nam					
TBP Cơ khí	Đinh Thế Vinh					
Người vẽ	Nguyễn Nam Điền		Kiểu	Hoàn thành	Tổng BV	01
Chức danh	Họ và tên	Ký tên	Nguyên mẫu	03/2017	Số BV	01

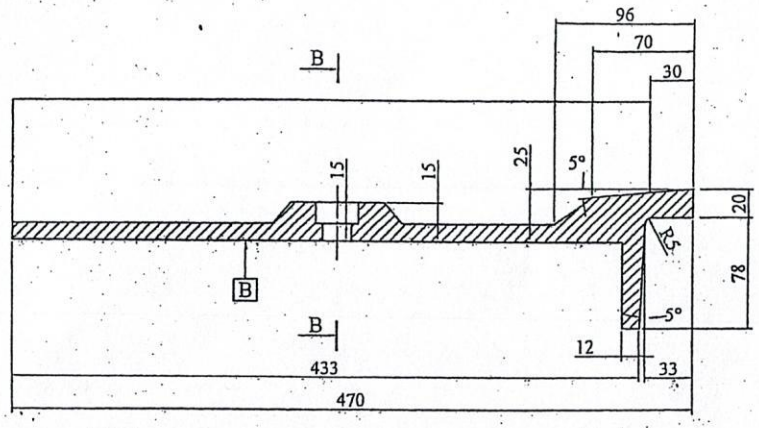

A-A

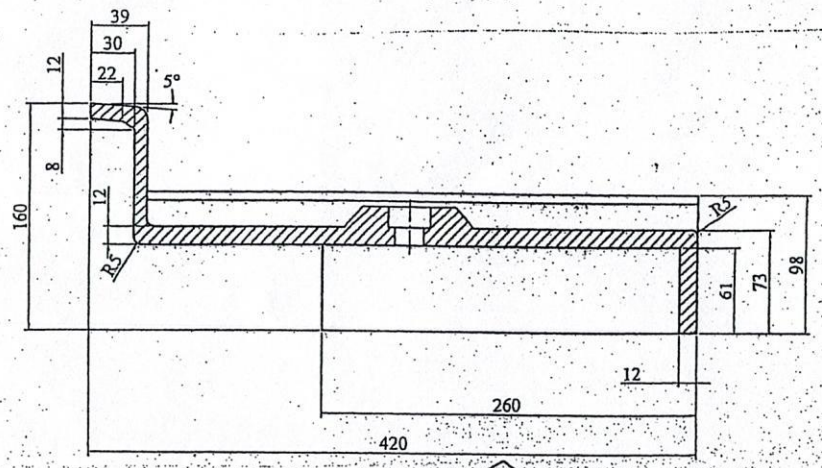

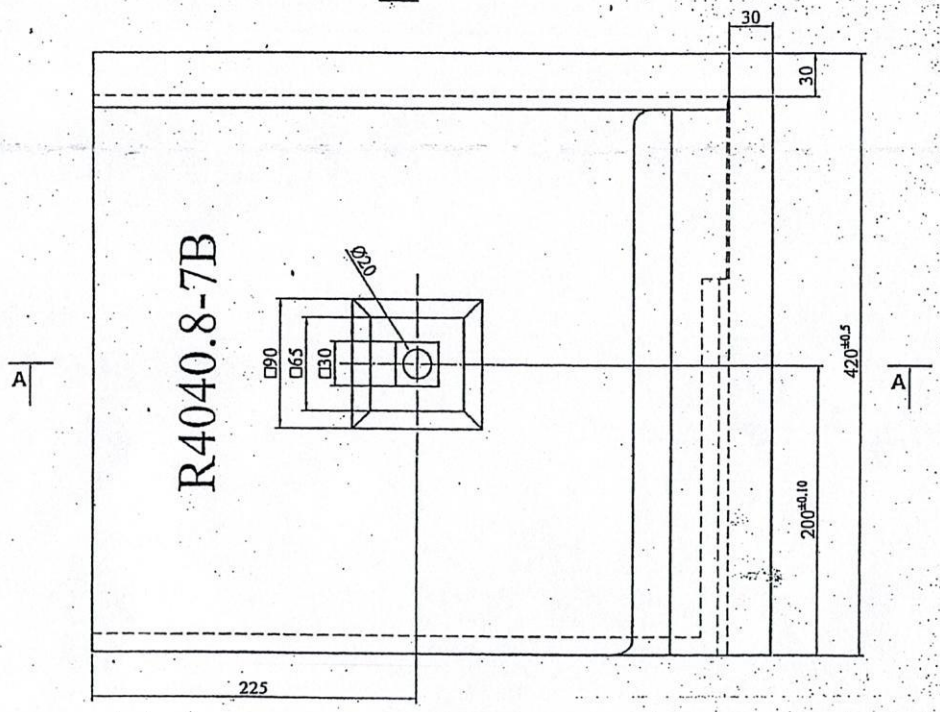

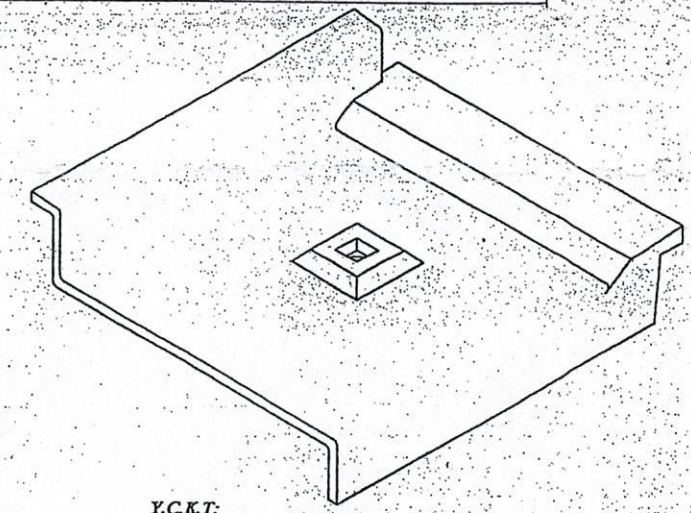

Y.C.K.T:

-Chi tiết không bị khuyết tật như: Rỗ, xỉ,thiếu khuyết,cong vênh...

-Số hiệu: R4040.8-7B. Đúc chữ chìm tại mặt B.

-Vật liệu: Thép Cr25Ni13TiĐ.

-Khối lượng: 30 Kg/Tấm.

-Số lượng: 04Tấm/1 bộ.

QNC	CÔNG TY CỔ PHẦN XI MĂNG & XÂY DỰNG QUẢNG NINH		DÀN GHI LÀM NGUỘI TC838 BP. LÒ NUNG			
PTK sản xuất	Trần Hữu Quỳnh		TẤM GHI PHẢI R 4040.8-7B			
P.KT Cơ Điện	Hoàng Văn Nam					
TBP Cơ khí	Đinh Thế Vinh					
Người vẽ	Nguyễn Nam Điền		Kiểu	Hoàn thành	Tổng BV	01
Chức danh	Họ và tên	Ký tên	Nguyên mẫu	03/2017	Số BV	01

16/ 01/2014

VÒNG ĐỆM BẰNG

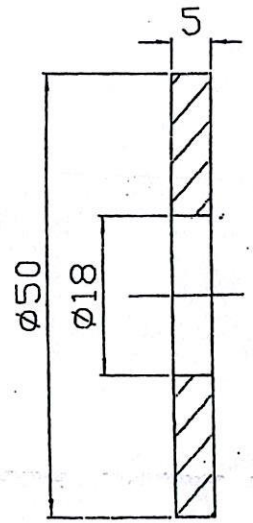

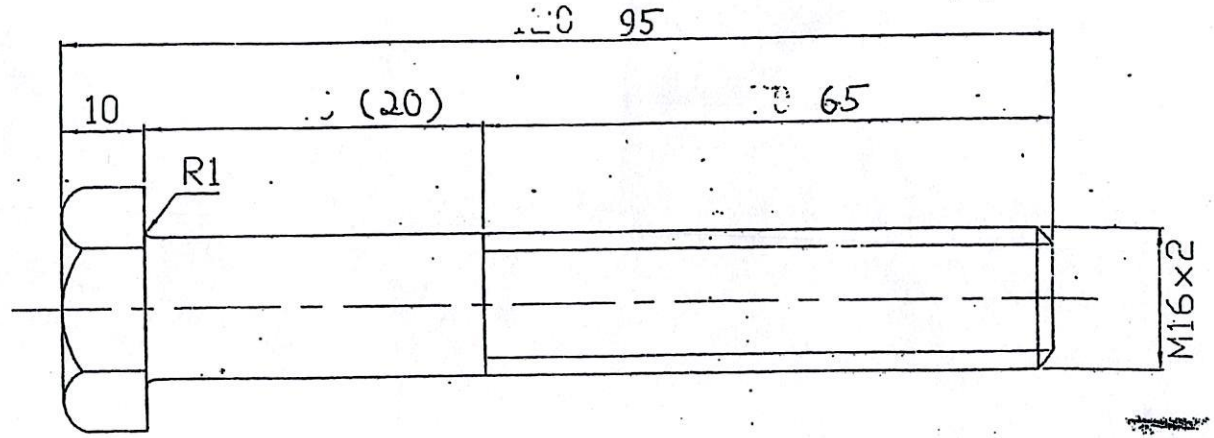

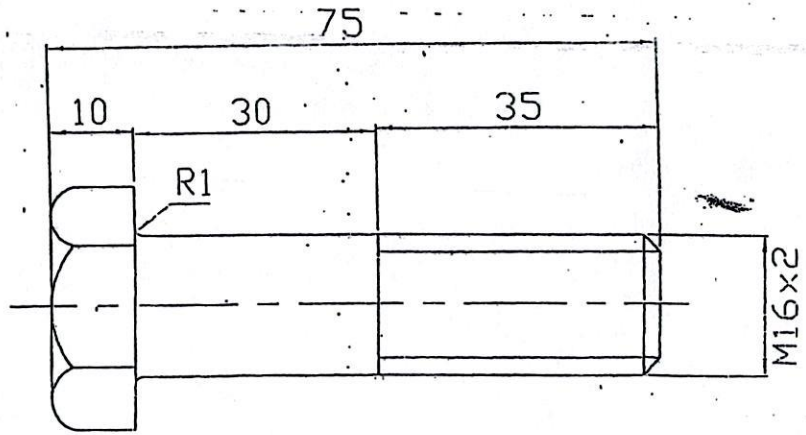

YCKT:

-Vật liệu Bulông: Thép inox 304.

-Vật liệu vòng đệm: Thép CT3.

-Sản phẩm liền khối không rỗ, xỉ, khuyết tật.

-Bulông và đai ốc khi vặn vào nhau phải trơn tru và hết chiều dài thân ren.

-Chế tạo theo tiêu chuẩn TCVN 1892-76..

-Tương ứng cho mỗi bulông: 1 bulông+2 đai ốc M16 S24+1 vòng đệm lò xo+1 vòng đệm bằng.

CÔNG TY CỔ PHẦN XM&XD QUẢNG NINH NHÀ MÁY XM LAM THẠCH II			DÀN GHI TC-838 (PX. LÒ NUNG)
P.Giám đốc	Nguyễn Văn Oánh		BU LÔNG M16 BẮT TẤM GHI
Phòng KT-AT	Hoàng văn Nam		
Kiểm tra	Đinh Thế Vĩnh		